1

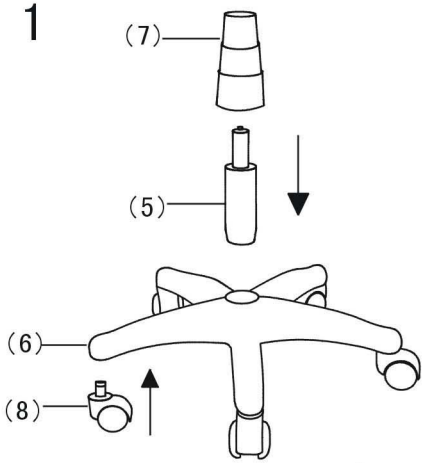

PARTS	QTY	PARTS	QTY
(1)	1	(9)	1
(2)	1	(10)	4
(3)	1	(11)	8
(4)	1	(12)	4
(5)	1	(13)	6
(6)	1	(14)	2
(7)	1	(15)	1
(8)	5	(16)	1
		(17)	1

2

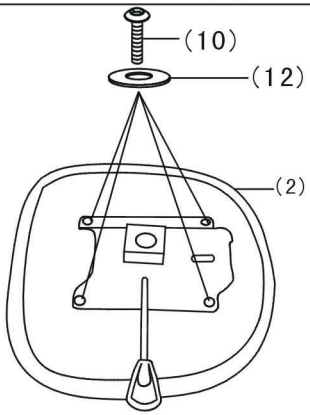

3

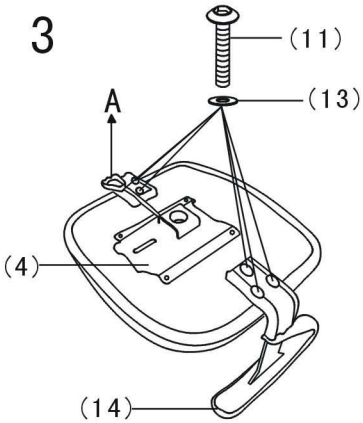

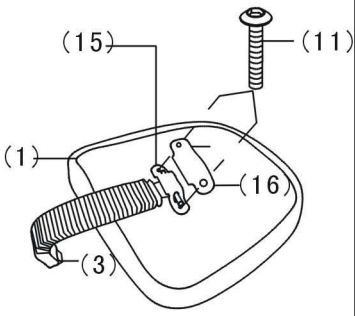

4

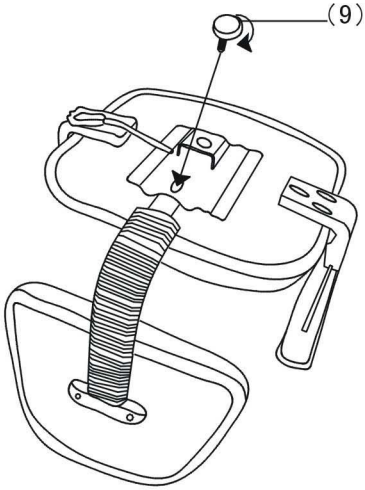
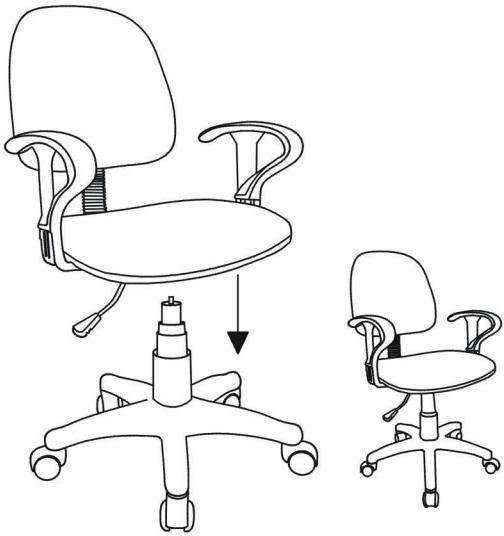
5